广东省施工图数字化审查专用

出图	设计单位：广西华壹建筑设计有限公司 2026年03月16日确认图纸
审图	机构名称：广东科宏工程咨询有限公司 机构类别：一类　认定书编号：19078 业务范围：一类 房屋建筑（含超限高层）工程;一类 市政基础设施（给水、排水、道路、桥梁、隧道、公共交通、风景园林）工程 有效期至：2027年01月17日 2026年03月17日完成审查

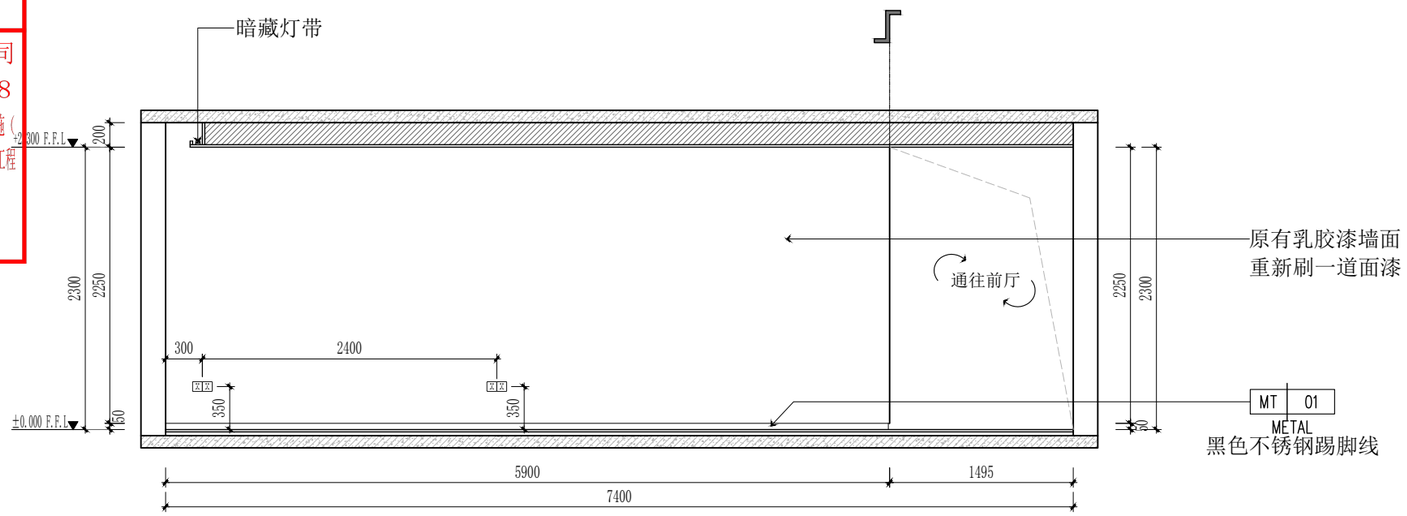

E 立面图

比例:1:50 @A3

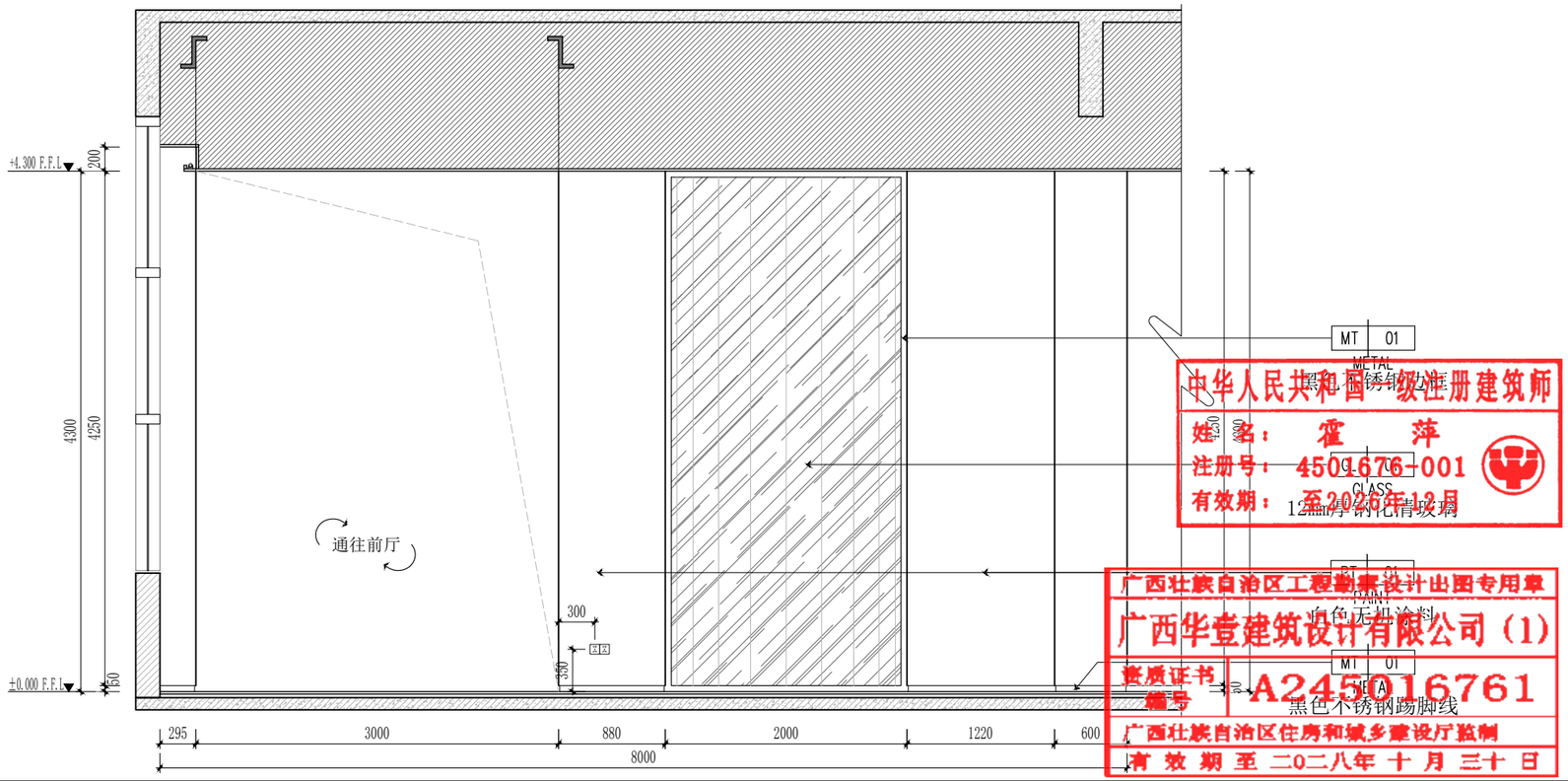

D 立面图

比例:1:50 @A3

中华人民共和国一级注册建筑师
姓名：霍　萍
注册号：4500676-001
有效期：至2026年12月

广西壮族自治区工程勘察设计出图专用章
广西华壹建筑设计有限公司（1）
资质证书编号 A245016761
广西壮族自治区住房和城乡建设厅监制
有效期至 二〇二八年 十 月 三十 日

会签 COORDINATION

建筑 ARCHL.	霍 萍	
结构 STRUCT.	钟鸣明	
给排水 PLUMBING.	周富强	
暖通 HVAC.	张 敏	
电气 ELEC.	韦胜钦	

本设计文件须加盖出图章方可有效，手续齐全后方可用于施工。
本图尺寸均以标注为准，不得量取图纸尺寸施工。
如有任何不详事宜，请在施工前与设计师会商

广西华壹建筑设计有限公司
guangxi huayi architecture design co., ltd.
工程设计资质证书编号 A245016761
建筑行业（建筑工程）甲级
市政行业（桥梁工程、给水工程、排水工程、道路工程）专业乙级
公路行业公路丙级、工程咨询
城乡规划编制乙级 桂自资规乙字23450024
中国（广西）自由贸易试验区南宁片区平乐大道15号五象绿地中心2号楼十六层
16 TH FLOOR, BUILDING 2, GREENLAND CENTRE, NO.15 PINGLE AVENUE, N ANNING DISTRICT, CHINA (GUANGXI) PILOT FREE TRADE ZONE
电话/TEL 0771-2620566

项目负责人 PROJECT MANAGER	霍 萍	
专业负责人 DISCIPLINES CHIEF	霍 萍	
审 定 APPROVED BY	周国文	
审 核 EXAMINED BY	欧云韬	
校 对 CHECKED BY	梁丽红	
设 计 DESIGNED BY	霍 萍	

建设单位 CLIENT
东莞市能源投资集团有限公司

项目名称 PROJECT NAME
东莞市能源投资集团有限公司
智慧运营中心项目

子项名称 SUBITEM NAME

图 名 DRAWING TITLE
前厅D/E立面图

工程编号 PROJECT NO.	HYAD-202501587
日 期 DATE	2025-12
比 例 SCALE	1:50
专 业 DISCIPLINES	装施
设计阶段 DESIGN STATUS	施工图
版 次 EDITION	第一版
图 号 DRAWING NO.	EL-04